トヨタ

アイシス［M1 系］・・・・・・・・・・・・・・・・・・・3
アクア［P1 系］・・・・・・・・・・・・・・・・・・・5
アベンシス［T25 系］・・・・・・・・・・・・・・・・6
アベンシス［T27 系］・・・・・・・・・・・・・・・・7
アリオン［T26 系］・・・・・・・・・・・・・・・・・9
アルファード［H2 系］・・・・・・・・・・・・・・・11
イスト［P11 系］・・・・・・・・・・・・・・・・・・13
ヴァンガード［A3 系］・・・・・・・・・・・・・・・14
ウィッシュ［E2 系］・・・・・・・・・・・・・・・・16
ヴィッツ［P9 系］・・・・・・・・・・・・・・・・・16
ヴィッツ［P13 系］・・・・・・・・・・・・・・・・17
ヴェルファイア［H2 系］・・・・・・・・・・・・・・11
ヴォクシー［R7 系］・・・・・・・・・・・・・・・・18
エスティマ［R5 系］・・・・・・・・・・・・・・・・19
エスティマ HV［R2 系］・・・・・・・・・・・・・・19
オーリス［E15 系］・・・・・・・・・・・・・・・・20
オーリス［E18 系］・・・・・・・・・・・・・・・・21
カムリ［V4 系］・・・・・・・・・・・・・・・・・・22
カムリハイブリッド［V5 系］・・・・・・・・・・・23
カローラアクシオ［E14 系］・・・・・・・・・・・・25
カローラアクシオ［E16 系］・・・・・・・・・・・・26
カローラルミオン［E15 系］・・・・・・・・・・・・27
クラウン［S20 系］・・・・・・・・・・・・・・・・28
クラウン［S21 系］・・・・・・・・・・・・・・・・28
クラウンマジェスタ［S21 系］・・・・・・・・・・・28
クラウンマジェスタ［S20 系］・・・・・・・・・・・30
シエンタ［P8 系］・・・・・・・・・・・・・・・・・30
スペイド［P14 系］・・・・・・・・・・・・・・・・31
ノア［R7 系］・・・・・・・・・・・・・・・・・・・18
パッソ［KGC10・15 系 ,QNC10 系］
　※ダイハツ　ブーン［M30・31 系］を参照
パッソ［KGC30・35 系 ,NGC30 系］
　※ダイハツ　ブーン［M60・61 系］を参照
パッソセッテ［M50・51 系］
　※ダイハツ　ブーンルミナス［M50・51 系］を参照
ピクシスエポック［LA30・31 系］
　※ダイハツ　ミライース［LA30・31 系］を参照
ピクシススペース［L57・58 系］
　※ダイハツ　ムーヴコンテ［L57・58 系］を参照
フィールダー［E14 系］・・・・・・・・・・・・・・25
フィールダー［E16 系］・・・・・・・・・・・・・・26
プリウス［W3 系］・・・・・・・・・・・・・・・・・34
プリウスα（アルファ）［W4 系］・・・・・・・・・34
ブレイド［E15 系］・・・・・・・・・・・・・・・・33
プレミオ［T26 系］・・・・・・・・・・・・・・・・・9
ベルタ［P9 系］・・・・・・・・・・・・・・・・・・35
ポルテ［P14 系］・・・・・・・・・・・・・・・・・31
ポルテ［NNP1 系］・・・・・・・・・・・・・・・・36
マーク X［X12 系］・・・・・・・・・・・・・・・・36
マーク X［X13 系］・・・・・・・・・・・・・・・・37
マーク X ジオ［A1 系］・・・・・・・・・・・・・・38
ラクティス［P10 系］・・・・・・・・・・・・・・・38
ラクティス［P12 系］・・・・・・・・・・・・・・・39
ラッシュ［J20・21 系］
　※ダイハツ　ビーゴ［J20・21 系］を参照
ランドクルーザー［J20 系］・・・・・・・・・・・・40
ランドクルーザープラド［J15 系］・・・・・・・・42
RAV4［A3 系］・・・・・・・・・・・・・・・・・・44
SAI［K1 系］・・・・・・・・・・・・・・・・・・・45
bB［C2 系］・・・・・・・・・・・・・・・・・・・47
iQ［J1 系］・・・・・・・・・・・・・・・・・・・48

アイシス［M1 系］～ 2013.10

1 アウタミラーカバー取り外し

①鏡面上部を押し付け、鏡面を傾ける。

②図に示す位置に保護テープを貼る。

③ルーフモールディングリムーバーを使用して、ツメ２箇所のかん合をはずす。

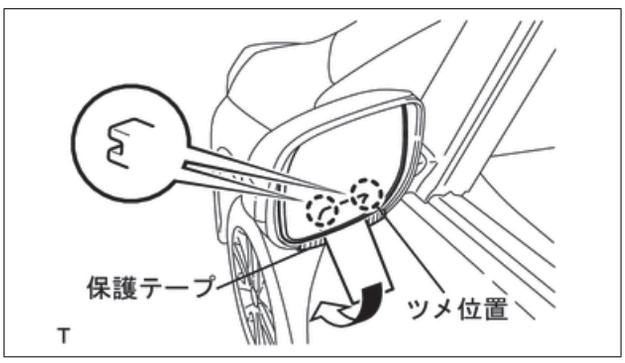

④ガイド２箇所を外し、アウタリヤビューミラーを取りはずす。

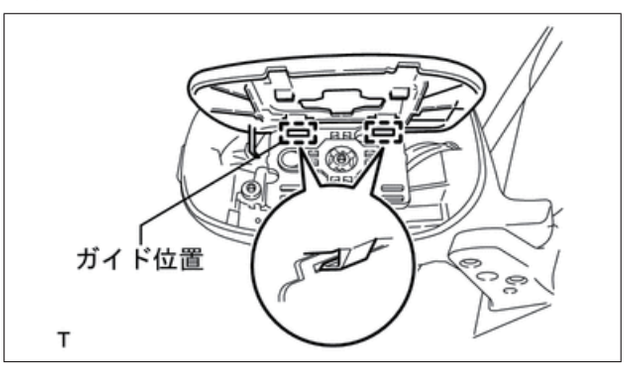

【寒冷地仕様車の場合（寒冷地なしの場合は⑥へ）】

⑤各コネクターを切り離す。

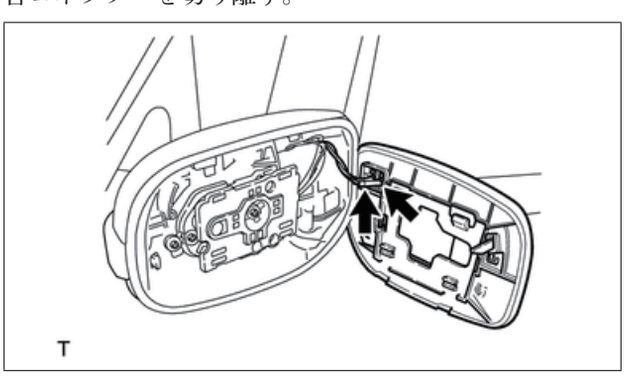

⑥ツメ A・B・C のかん合を外し、アウタミラーカバーを浮かせる。

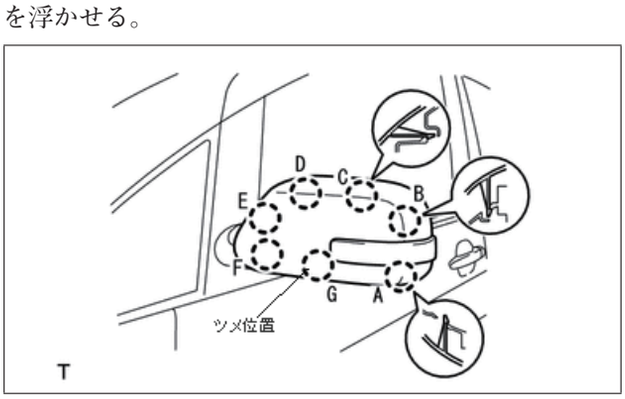

⑦アウタミラーカバーを矢印の方向に引きながら残りのツメ４箇所のかん合を外し、アウタミラーカバーを取りはずす。

※ツメの破損に注意する。

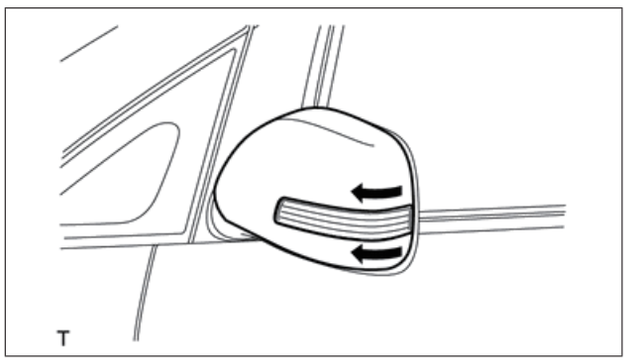

2 サイドターンシグナルランプ ASSY 取り外し

⑧コネクターを切り離す。

⑨スクリュー３本を外し、サイドターンシグナルランプ ASSY を取りはずす。

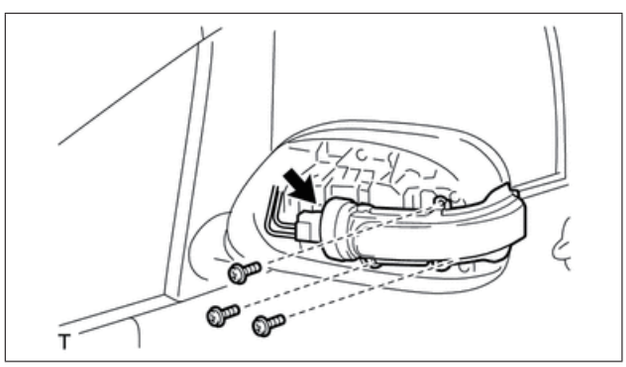

アイシス［M1 系］2013.10 ～

1 アウタミラーカバー取り外し

①アウタリヤビューミラー ASSY の図に示す位置に保護テープを貼る。

②鏡面上部を押し付け、鏡面を傾ける。

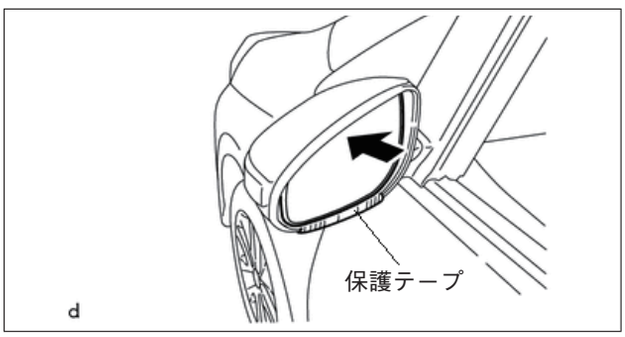

③図のように、モールディングリムーバーを使用して、ツメのかん合２箇所をはずす。

※アウタリヤビューミラーを無理に引くと、アクチュエータ機構部がはずれたり、鏡面部が割れたりするおそれがあるので注意する。

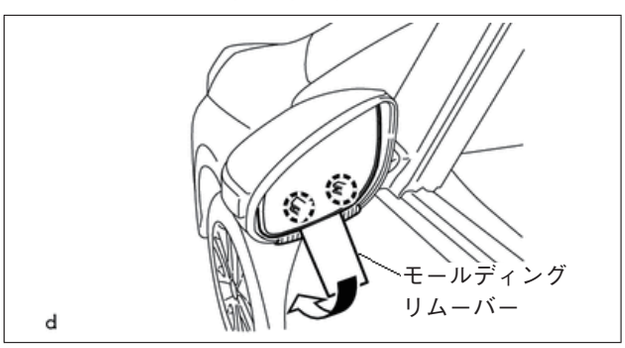

④図のように、ガイド２箇所を外し、アウタリヤビューミラーを取りはずす。

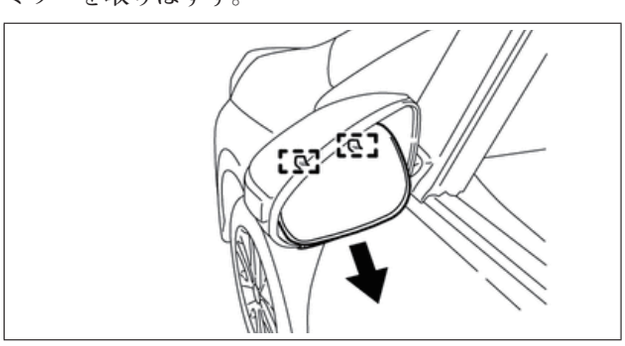

【寒冷地仕様車の場合（寒冷地なしの場合は⑥へ）】

⑤ミラーヒーターコネクター２箇所を切り離す。

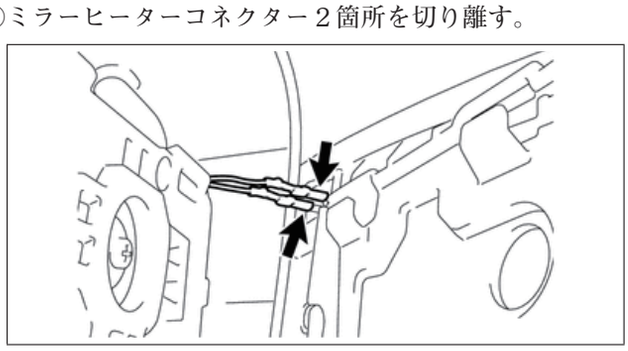

⑥ツメのかん合５箇所をはずす。

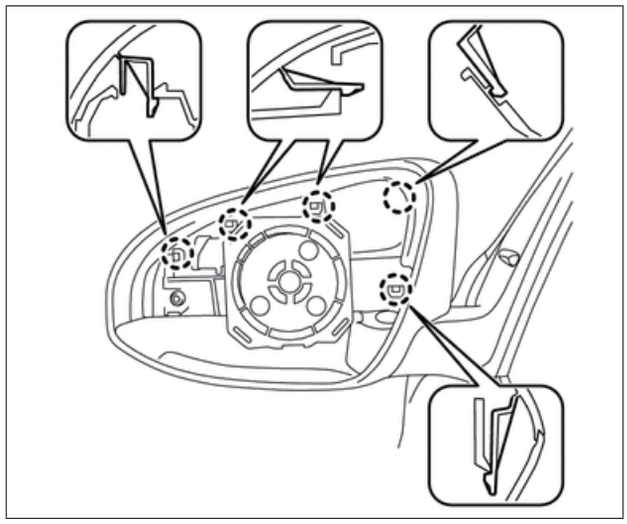

⑦図のように、ツメのかん合２箇所を外し、アウタミラーカバーを取りはずす。

※ツメが破損するおそれがあるため、アウタリヤビューミラー ASSY 下部と平行に引く。

※ツメが破損するおそれがあるため、無理に引かない。

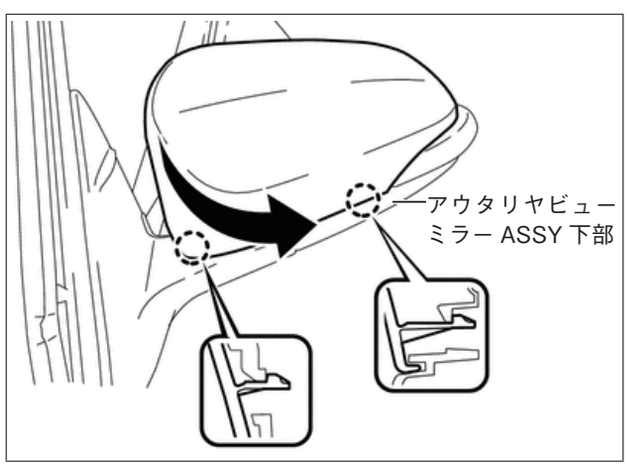

2 サイドターンシグナルランプ ASSY 取り外し

⑧ツメ２箇所のかん合をはずす。

⑨コネクターを切り離し、サイドターンシグナルランプ ASSY を取りはずす。

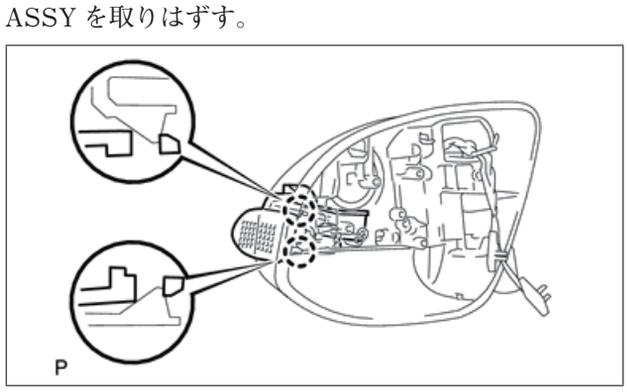

ヴァンガード［A3 系］

1 アウタリヤビューミラー取り外し

①鏡面上部を押し付け、鏡面を傾ける。

②図の位置に保護テープを貼る。

③保護テープを巻いたマイナスドライバーを使用して、図のようにしてツメのかん合２箇所をはずす。

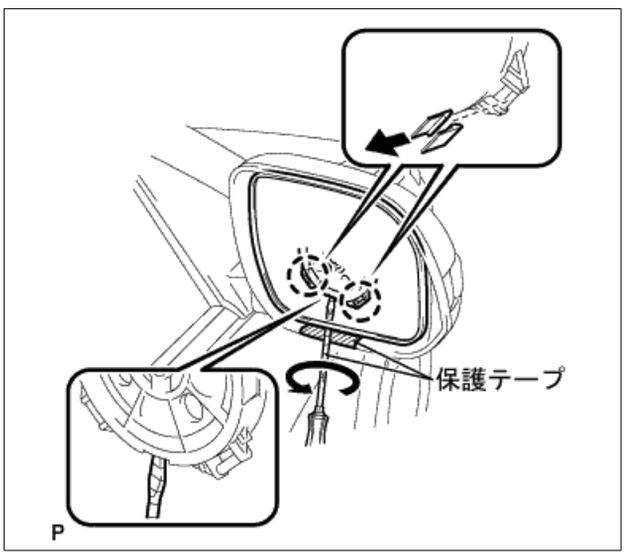

【ミラーヒーターなしの場合】

④図のようにしてツメのかん合２箇所を外し、アウタミラーを切り離す。（**2** へ）

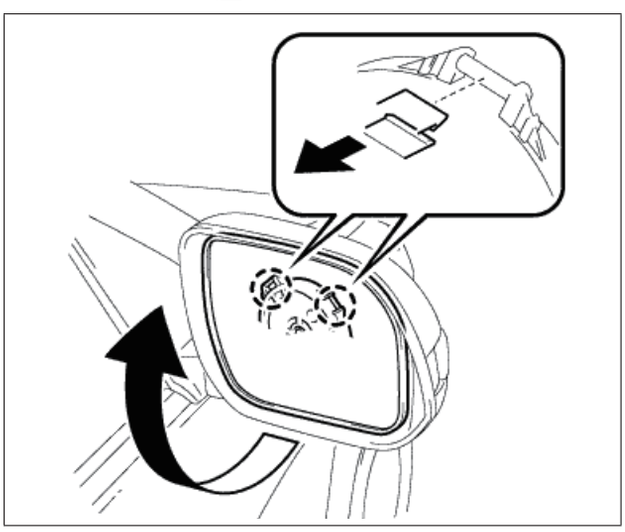

【ミラーヒーターありの場合】

④コネクター２箇所を切り離し、アウタミラーを取りはずす。

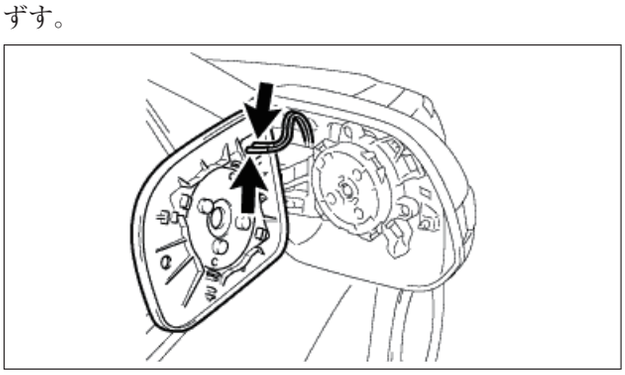

2 サイドテレビジョンカメラ ASSY 取り外し（なしの場合は 3 へ）

⑤クランプのかん合を外し、コネクターをアウターリアビューミラー ASSY から切り離す。

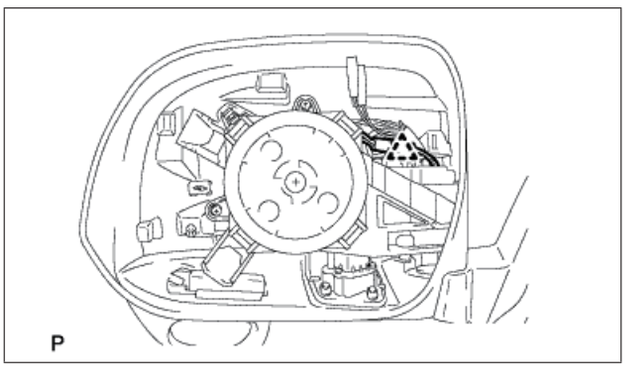

⑥スパークプラグギャップゲージ 0.9mm を使用して、図のように、ツメのかん合部の脇に挿入してコネクターを起こし、コネクターを切り離す。

※ギャップゲージは、ツメがコネクター凸部と同じ高さになるまで挿入する。

※コネクターのツメが破損するため、必要以上にツメを上げない。

※コネクターのツメが破損した場合、新品のサイドテレビジョンカメラ ASSY に交換すること。

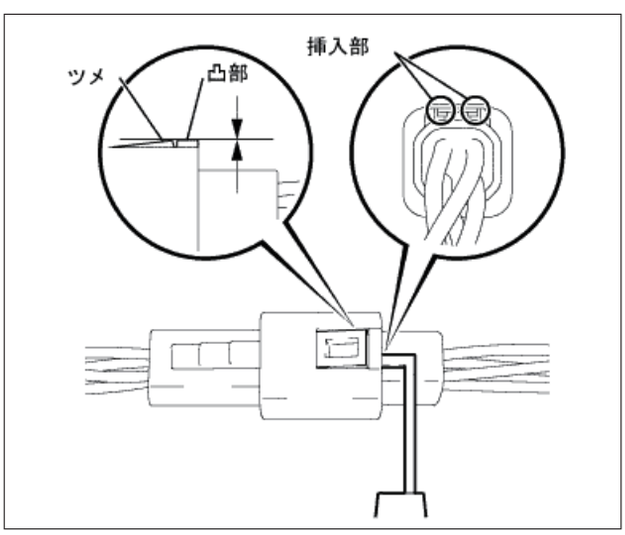

⑦スクリュー２本を取り外し、サイドテレビジョンカメラ ASSY およびブラケットを取りはずす。

3 アウタミラーカバー取り外し

⑧図の位置に保護テープを貼る。

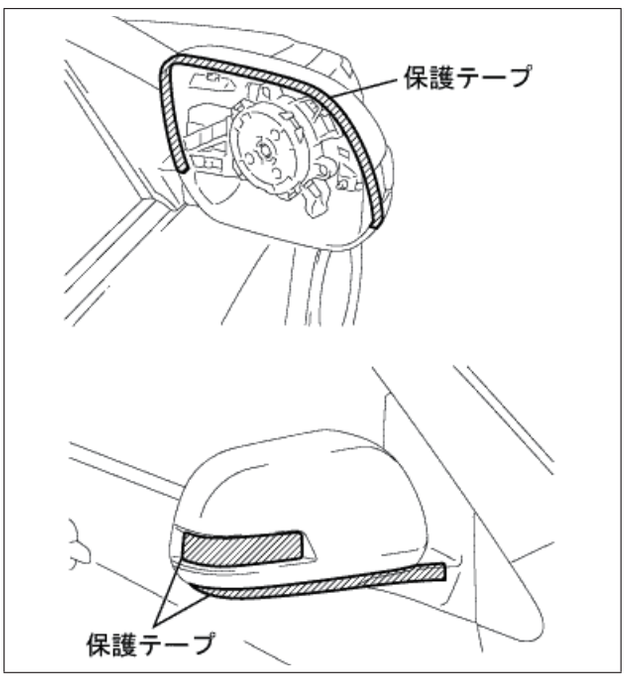

⑨ツメのかん合５箇所を外し、図の要領で、アウタミラーカバーを車両前方へ切り離す。

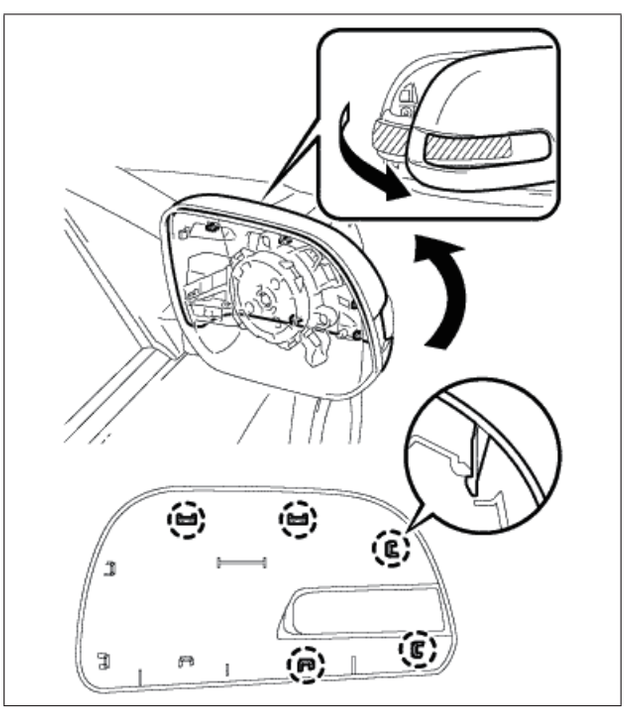

⑩保護テープを貼ったクリップリムーバーを使用して、ツメ（A）のかん合をはずす。

⑪ツメ（B）のかん合およびツメ（C）のかん合を外し、図の矢印方向にアウタミラーカバーを取りはずす。
※アウタミラーカバーを落下させない。

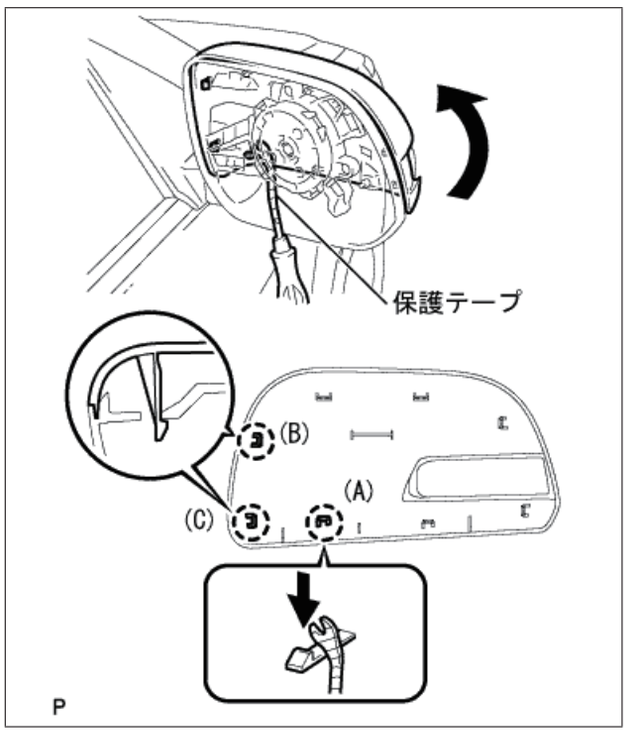

4 サイドターンシグナルランプ ASSY 取り外し

⑫スクリュー２本を外し、サイドターンシグナルランプ ASSY を切り離す。

⑬コネクターを切り離し、サイドターンシグナルランプ ASSY を取りはずす。

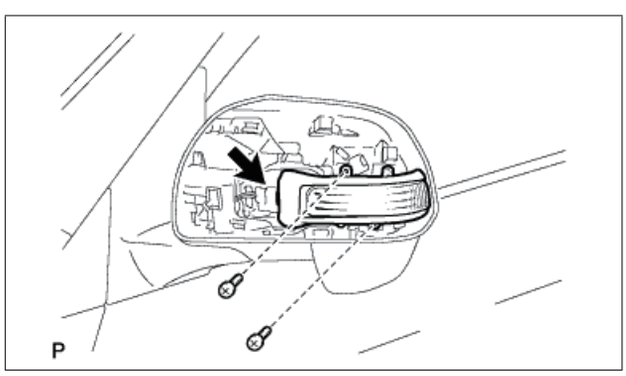

ランドクルーザー［J20 系］

1 アウタミラー取り外し

①鏡面上部を押し下げ、鏡面を傾ける。

②アウタリヤビューミラー ASSY の図の位置に保護テープを貼る。

③モールディングリムーバーを使用して、ツメのかん合４箇所をはずす。

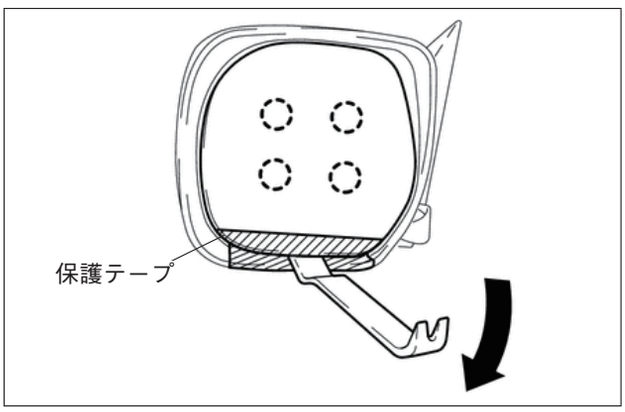

【ミラーヒーターありの場合（なしの場合⑧へ）】

④アウタリヤビューミラー ASSY 内部のコネクター２箇所を切り離す。

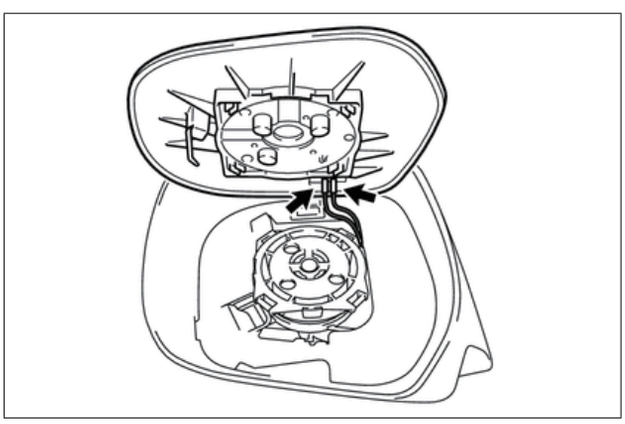

【EC ミラー付きの場合（なしの場合⑨へ）】

⑤アウタリヤビューミラー ASSY 内部のコネクターを切り離す。

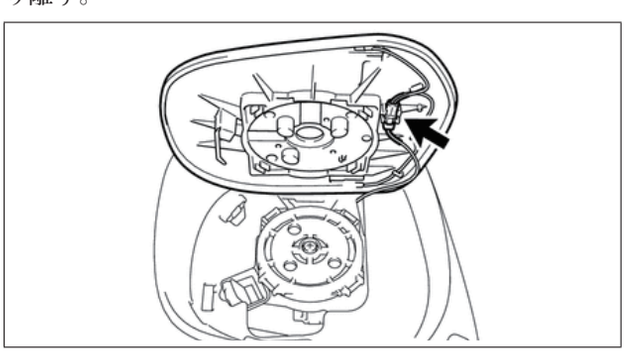

【ブラインドスポットモニターシステムありの場合（なしの場合3へ）】

⑥コネクターを切り離す。

⑦アウタミラーを取りはずす。

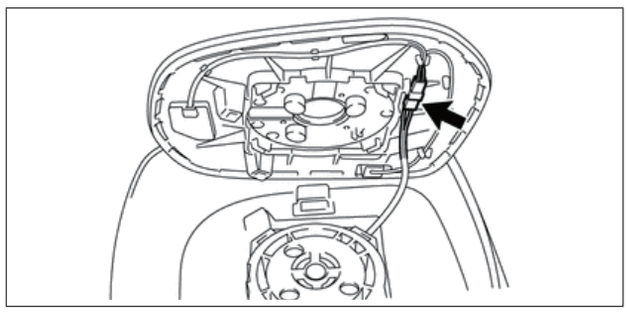

2 アウタミラーカバー取り外し

⑧以下の手順により、図の順番でアウタミラーカバーのツメのかん合をはずす。

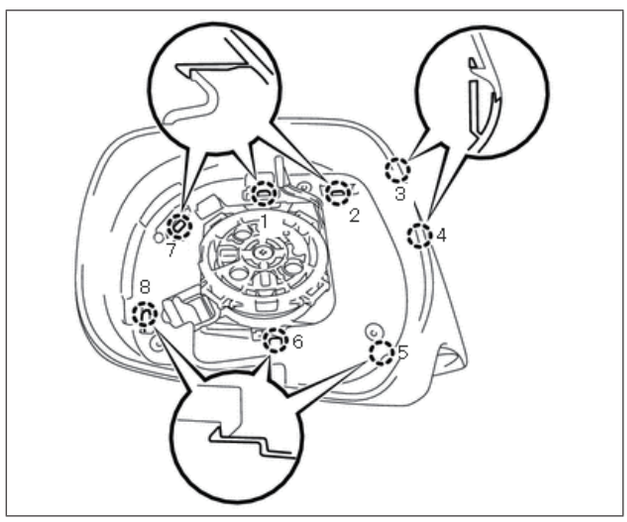

⑨保護テープを貼ったマイナスドライバー２本を使用して、ツメのかん合２箇所をはずす。

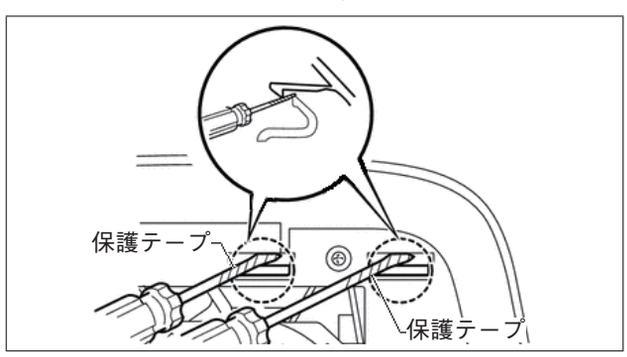

⑩ボデーカバーとアウタミラーカバーの間に隙間を作るために、図のように保護テープを貼ったマイナスドライバーを差し込み、ボデーカバーを押す。
※リブを傷つけない。

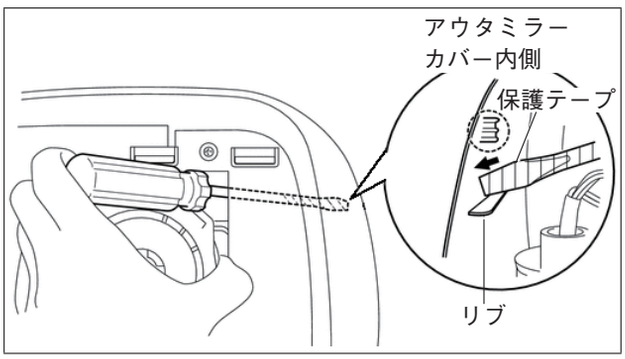

⑪ボデーカバーとアウタミラーカバーのかん合部の図の位置に保護テープを貼る。
⑫前の手順で作ったボデーカバーとアウタミラーカバーの隙間にモールディングリムーバーを差し込む。
※モールディングリムーバーは4㎜以上差し込まない。

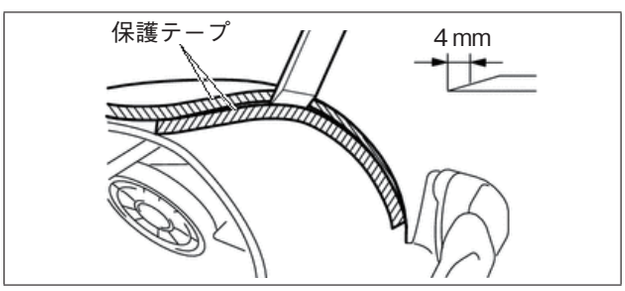

⑬図のようにモールディングリムーバーを下にスライドさせて、ツメ２箇所のかん合をはずす。
※モールディングリムーバーは4㎜以上差し込まない。
※リブを破損する恐れがあるため、モールディングリムーバーをスライドさせるのは、アウタミラーカバー下部より40mmまでにする。
⑭モールディングリムーバーを取りはずす。

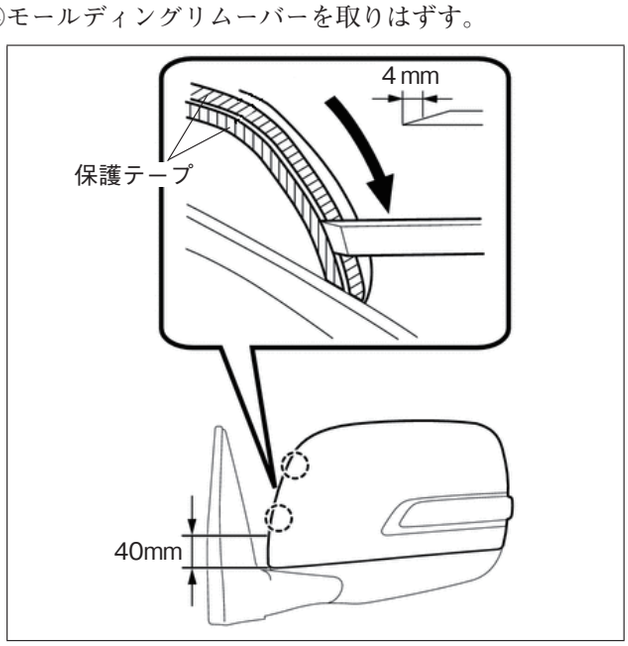

⑮ボデーカバーとアウタミラーカバーのかん合部の図の位置に保護テープを貼る。
⑯ボデーカバーとアウタミラーカバーの隙間の図の位置にモールディングリムーバーを差し込み、ツメ１箇所のかん合をはずす。

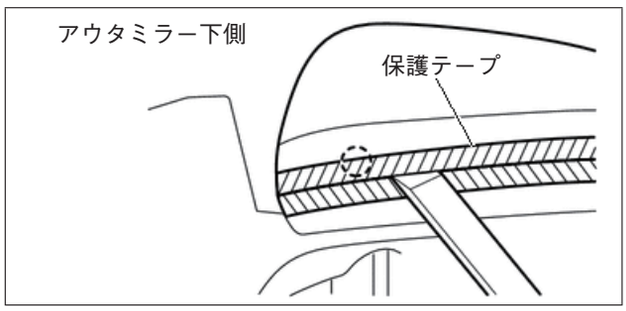

⑰保護テープを貼ったマイナスドライバーを使用して、ツメのかん合１箇所をはずす。

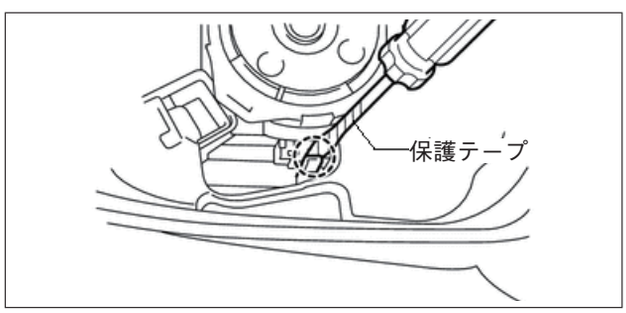

⑱ツメのかん合２箇所を外して、アウタミラーカバーを取りはずす。
※アウタミラーカバーをはずすときに、サイドターンシグナルランプに傷をつけない。

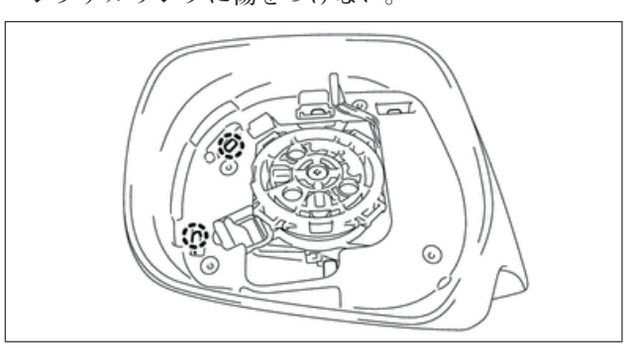

3 サイドターンシグナルランプ ASSY 取り外し

⑲スクリュー３本を外し、サイドターンシグナルランプ ASSY を取りはずす。
⑳コネクターを切り離す。

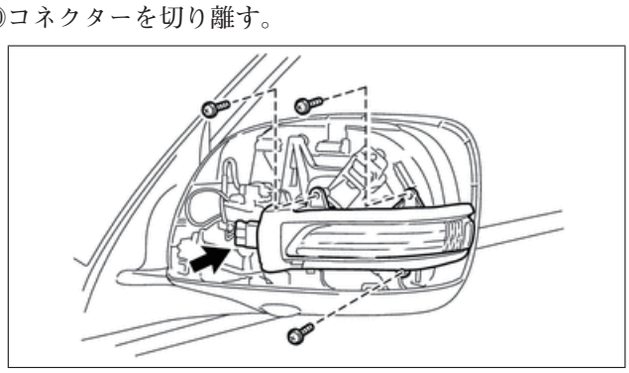

資料転載協力

■トヨタ自動車（株）
■日産自動車（株）
■本田技研工業（株）
■ダイハツ工業（株）
■三菱自動車工業（株）
■マツダ（株）
■株式会社 SUBARU
■スズキ工業（株）

【ご注意】

本書は、各自動車メーカーが発行する各種技術マニュアルをもとに編集しております。各種技術マニュアルからの転載にあたり、小社は各自動車メーカーからあらかじめ図版等の使用許諾を得て本書に使用しています。従って、図版等についての著作権は、各自動車メーカーに帰属します。

本書の著作権は小社および各自動車メーカーが有しています。著作権者に無断でコピーしたり、画像データ等にして送信することは、たとえ一部であっても著作権法違反となります。

自動車検査ハンドブック 別冊

ドアミラーウインカー取り外しマニュアル

国産乗用車・平成 13 ～ 25 年収録版

無断転載・複製を禁ず

■発行日　令和 2 年 1 月 15 日
■発行所　株式会社　公論出版